SmartROC T25 R

Rigg för ovanjordsborrning inom stenbrott och anläggning

Håldiameter: 38–64 mm (1,5–2,5")

En smart rigg för smartare operatörer.

Du har aldrig begärt mycket. SmartROC T25 R ger dig allt du nånsin har drömt om.

Du arbetar ensam i bakgrunden med att bygga infrastrukturen som håller samhället igång. Du är först på plats och sist att gå för dagen. Vi vet hur det är. Epiroc har konstruerat SmartROC T25 R för att den ska jobba lika hårt som du.

Den följer med dig in i den tuffaste terrängen eller till små, trånga byggplatser. Den är redo att bli din nya bästa vän och hjälper dig att uppnå de resultat du önskar, skift efter skift.

Din nya bästa vän.

SmartROC T25 R har ett intelligent styrsystem som ger dig all information du behöver för att kunna utföra arbetet på ett effektivt sätt. Den har en attraktiv och lätthanterad 10 tums-pekskärm så att du kan hålla reda på borrningen och alla viktiga inställningar. Styrsystemet optimerar också automatiskt effekten, vilket sänker bränsleförbrukningen. Detta bidrar till att hålla kostnaderna nere och minska din miljöpåverkan.

Epiroc utvecklar hela tiden nya funktioner och tillval för SmartROC-riggar. Dessa kan installeras i din SmartROC T25 R i framtiden tack vare det Smarta styrsystemet. Detta bidrar till att skydda din investering, öka produktiviteten ytterligare och hålla din mest pålitliga följeslagare i toppskick.

Huvudsakliga fördelar

Imponerande anpassningsförmåga. Funktioner som ett smidigt bomsystem, kompakt transportposition, stål- eller gummilarvband, tre olika matare och luft- och vattenspolning hjälper dig att få jobbet gjort.

Suverän täckarea. En svängradie på 45°/45° eller 90°/90° ger en täckning på 28 m² eller 45 m² vid uppställning. Bomsystem på 6,1 eller 5,5 meter finns tillgängliga, båda med 360° matarsvängning. Tack vare bommens form kan man borra precis intill riggen.

Utmärkta terrängegenskaper. En låg tyngdpunkt, stort avstånd mellan larvbanden och en mycket lättmanövrerad bom gör att riggen kan följa med dig in i den tuffaste terrängen.

SmartROC T25 R har kompakta mått, en mångsidig matare med 360° svängning och bra belysningsmöjligheter, vilket gör att den fungerar lika bra ovan som under jord. Oavsett var du behöver arbeta finns denna rigg vid din sida.

SmartROC T25 R är både kraftfull och kompakt och enkel att transportera tack vare den genomtänkta konstruktionen. Dessutom är den enkel att underhålla tack vare stora serviceluckor. Servicepunkterna är placerade i grupper för att underlätta.

För alla SmartROC-riggar finns en heltäckande uppsättning tillval – SmartROC T25 R är inget undantag. Olika bom- och mataralternativ, larvband i stål eller gummi, ett kraftfullt LED-belysningspaket och ett vattendimsystem är bara några av de tillval som finns att välja mellan.

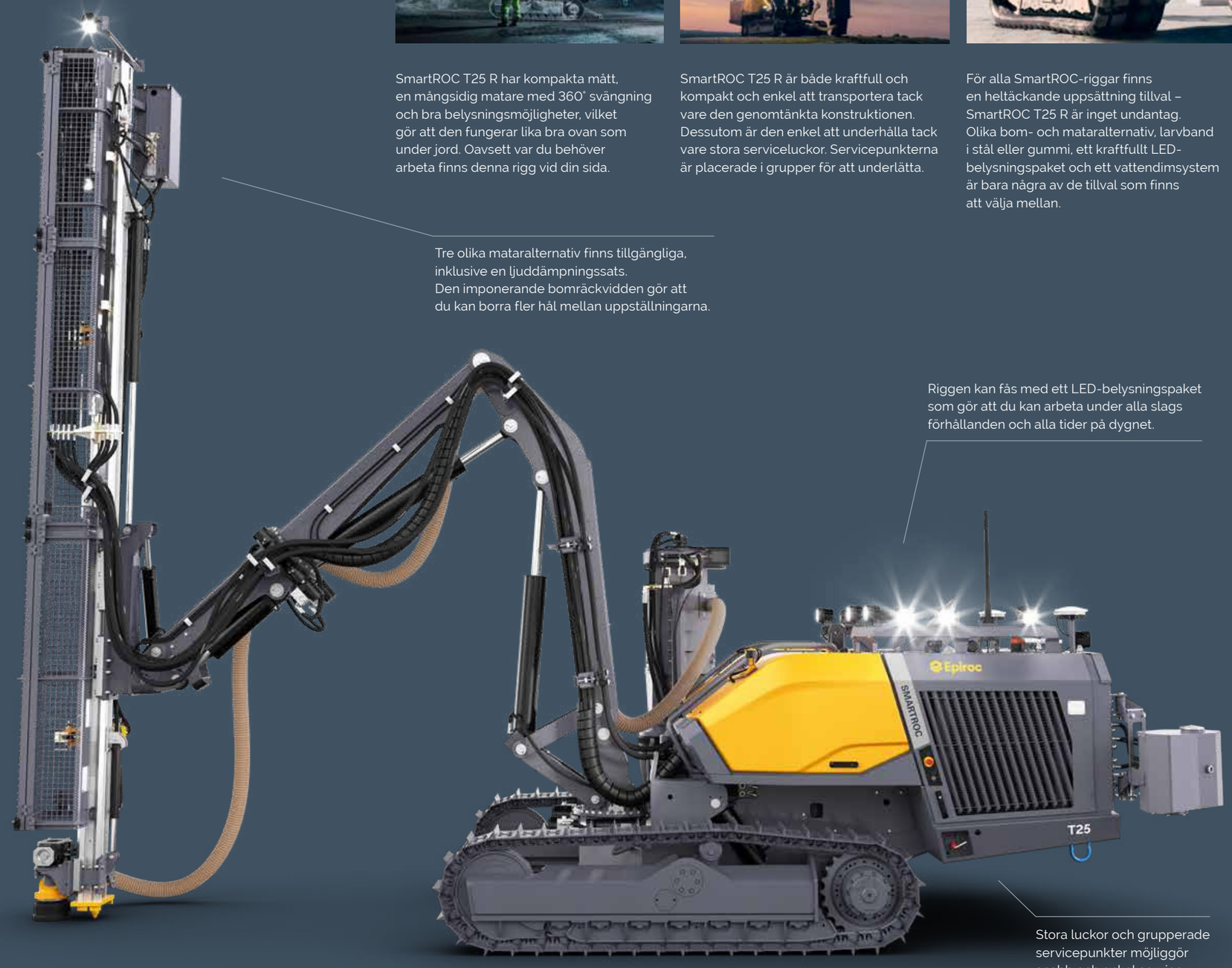

Tre olika mataralternativ finns tillgängliga, inklusive en ljuddämpningssats. Den imponerande bomräckvidden gör att du kan borra fler hål mellan uppställningarna.

Riggen kan fås med ett LED-belysningspaket som gör att du kan arbeta under alla slags förhållanden och alla tider på dygnet.

Stora luckor och grupperade servicepunkter möjliggör snabb och enkel service.

Larvband i gummi och stål finns som tillval. Stort avstånd mellan larvbanden bidrar till ökad stabilitet.

Redo för framtiden.
Optimerad för idag.

Ibland måste man arbeta i storstadsdjungeln. Inga problem. Vart du än behöver ta dig följer SmartROC T25 R med dig dit.

Alla jobb sker inte i stora, öppna landskap. Vissa arbetsplatser är belägna i trånga stadsmiljöer. SmartROC T25 R är konstruerad för att vara lika mångsidig som du. Larvband i gummi finns som tillval så att du inte behöver lämna några spår efter dig. Den kompakta konstruktionen och den smarta bomgeometrin gör att du kan komma i exakt rätt läge för borrning.

Vissa arbetsplatser har strikta krav gällande bullernivåer. SmartROC T25 R kan fås med ett tillval för ljuddämpning. Detta gör att riggen kan arbeta problemfritt i dessa ljudkänsliga områden.

Konstruerad för dig – och alla typer av berg.

Vi vet att ditt jobb är allt annat än enformigt. Ingen dag är den andra lik och du ställs inför unika problem och utmaningar. SmartROC T25 R har konstruerats med detta i åtanke. Imponerande bomräckvidd, ett intelligent styrsystem och oöverträffad anpassningsbarhet gör att du kan kontrollera att arbetet utförs på ett säkert sätt och i rätt tid.

+ Smart styrsystem

Med hjälp av det Smarta styrsystemet kan du finjustera borrningsprocessen så att du kan få bergborrmaskinen att prestera perfekt. Det intuitiva gränssnittet är lätt att förstå vilket gör att du kan komma igång snabbt och enkelt.
Med styrsystemet kan du också enkelt och snabbt installera nya uppdateringar längre fram. Motorvarvtalet och kompressorbelastningen anpassas automatiskt av systemet för att säkerställa maximal effekt under hela borrningsprocessen.

+ Mindre miljöpåverkan

Vi på Epiroc tror att en expanderande infrastruktur inte måste innebära skador på miljön omkring oss. Vårt mål är att bidra till att din verksamhet ska bli så hållbar som möjligt. Riggen är utrustad med en Volvo Penta dieselmotor med ett intelligent styrsystem som ser till att bränsle inte används i onödan. Det finns även ett tillval för att minska bullernivån så mycket som möjligt i känsliga områden.

+ Tuff terräng? Inga problem!

SmartROC T25 R har låg tyngdpunkt vilket gör att den håller balansen på ojämnt underlag. Vi har också ökat utrymmet mellan larvbanden, vilket bidrar till ökad stabilitet. Bommen är också mycket lättmanövrerad vilket gör den till en bra motvikt vid förflyttning över ojämn mark. Ett stödben av labbtyp får maskinen att stå stadigt och med hjälp av en vinsch kan du förankra maskinen på ett säkert sätt inför förflyttning uppåt och nedåt i lutningar.

Omfattande serviceerbjudande

Även den bästa utrustningen behöver regelbundet genomgå service för att den ska fortsätta att prestera på topp. En Epiroc servicelösning erbjuder sinnesro, maximerad tillgänglighet och prestanda under utrustningens hela livslängd. Vi fokuserar på säkerhet, produktivitet och pålitlighet.

Genom att kombinera originaldelar och en Epiroc orginalservice som utförs av våra certifierade tekniker värnar vi om din produktivitet – var du än befinner dig.

Tekniska specifikationer

Huvudkomponenter

- Bärare med larvband med två hastigheter och bandpendlingssystem
- Tillval i form av larvband i gummi eller stål
- Volvo Penta dieselmotor
- Atlas Copco-kompressor av tvåskruvstyp
- Mångsidigt vikbomsystem
- Borrstödsben av labbtyp
- Matare på 5,5 eller 6,1 meter
- Intelligent styrsystem med 10-tums pekskärm
- Hydrauliska bergborrmaskiner COP SC14
- Alternativa stånghanteringssystem, RHS
- Dammavskiljningssystem, DCT
- 360˚ matarsvängning
- Radio Remote Control med inbyggd skärm

Rekommenderat hålområde

Matningstyp	Metriska enh.	Amerikanska enh.	Gänga	Stångtilläggnings-system (RAS)	
				2 stänger	2+ stänger
8 fots matare	Ø 38–64 mm	Ø 1,5–2,5 tum	SR32, R32, TC35, T35	3,9 m	15 m*
10 fots matare				5,1 m	
14 fots matare				7,6 m	

Motor

Volvo Penta TAD 580 VE turboladdad dieselmotor, Tier 4 Final/Stage 5	
Effekt vid 2 310 varv/min	105 kW/143 hk
Elektroniskt variabelt motorvarvtal	900–2 054 varv/min
Variabel fläktstyrning	
Green Saver – automatiskt lågt motorvarvtal	
Volvo Penta TAD 580 VE turboladdad dieselmotor, Tier 3	
Effekt vid 2 310 varv/min	105 kW/143 hk

Dammavskiljare DCT

	Metriska enh.	Amerikanska enh.
Filterarea	7 m^2	75 ft^2
Sugslang, diameter	102 mm	4 tum
Reningsluft tryck, max	7,5 bar	109 psi
Reningsluftförbrukning vid 7 bar	15 l/puls	0,53 kubikfot/puls
Filterrengöring vid borrning		
7 st. filterelement		

Vikt

Standardenhet utan tillval och borrstål	Metriska enh.	Amerikanska enh.
Preliminär maxvikt – larvband i stål	11 700 kg	25 794 lb
Preliminär maxvikt – larvband i gummi	9 900 kg	21 826 lb

Kompressor

Atlas Copco OIS, skruvkompressor		
Maximalt arbetstryck	8,5 bar	123 psi
FAD vid normalt arbetstryck	55 l/s	14,5 US gal/s

Matare

Total längd	Metriska enh.	Amerikanska enh.
14 fots matare	5 799 mm	228 tum
10 fots matare	4 593 mm	181 tum
8 fots matare	3 972 mm	156 tum
Transportlängd	**Metriska enh.**	**Amerikanska enh.**
14 fots matare	4 242 mm	167 tum
10 fots matare	3 026 mm	119 tum
8 fots matare	2 411 mm	95 tum
Matarförlängning	**Metriska enh.**	**Amerikanska enh.**
14, 10 och 8 fot	530 mm	21 tum

Hydraulisk cylindermatare i aluminium med slangstyrning och enkelt borrstöd med rörlig eller fast nedre styrning/dammkåpa.

Elsystem

Spänning	24 V
Batterier	2 x 12 V (CCA 870A) 115 Ah
Växelriktare	28 V, 110 Ah
Arbetsbelysning, fram	2 x 18 W LED
Arbetsbelysning, bak	2 x 18 W LED
Arbetsbelysning, matare	2 X 56 W LED
Display med diagnostik och inställningar	

Hydraulisk bergborrmaskin

Bergborrmaskin	Bomtyp	Motor
COP SC14	Vikbar	160 cc
		200 cc

Hydraulsystem

Fastborrningsskydd		
Kontrollflöde för rotationstryck RPC-F		
Reglering av dämpartryck – påverkan DPC-I		
Retur- och avtappningsfilter F (filtreringshastighet)	10 µm absolut	
Hydrauloljekylare, maximal omgivningstemperatur	55 ˚C	131 ˚F
(Dieselmotorförvärmare krävs vid -15 ˚C)		

Transportmått

Höjd (H)	2 880 mm (113 tum)
Längd (L)	6 350 mm (250 tum)
Bredd (W)	2 445 mm (92 tum)

Matarlängd

2,4 m matare (8 fot)	4 000 mm
3 m matare (10 fot)	4 600 mm
4,3 m matare (14 fot)	5 800 mm

Matarsvängning

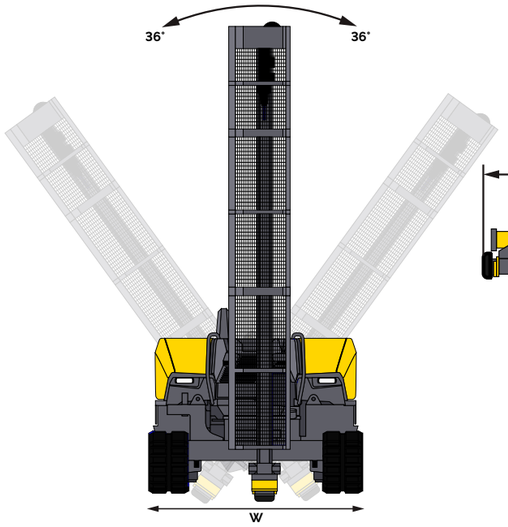

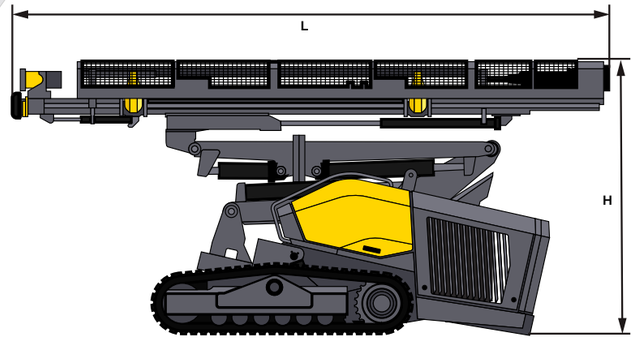

Vertikal täckarea (mm) – 45/45

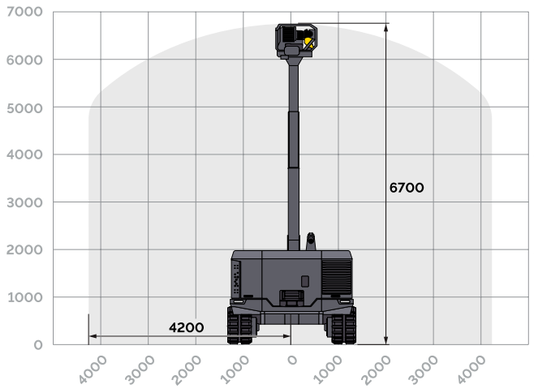

Vertikal täckarea (mm) – 90/90

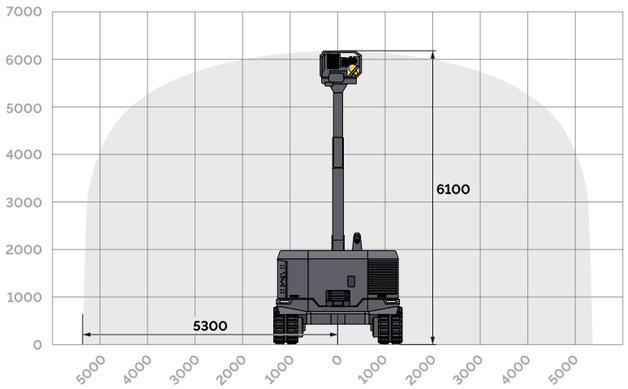

Område för horisontell borrning (mm) – 45/45

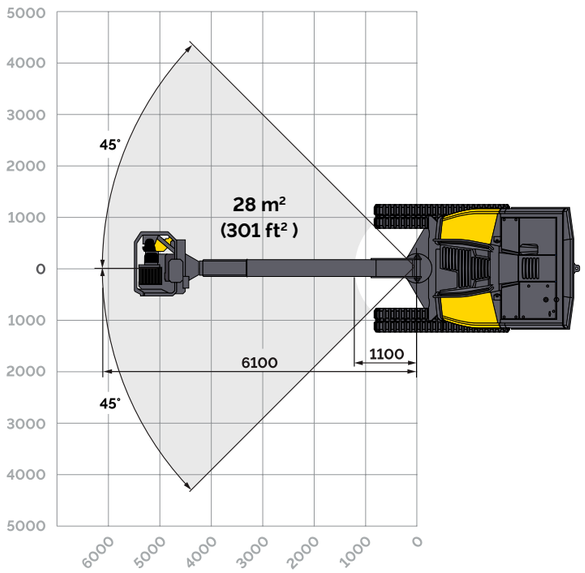

Område för horisontell borrning (mm) – 90/90

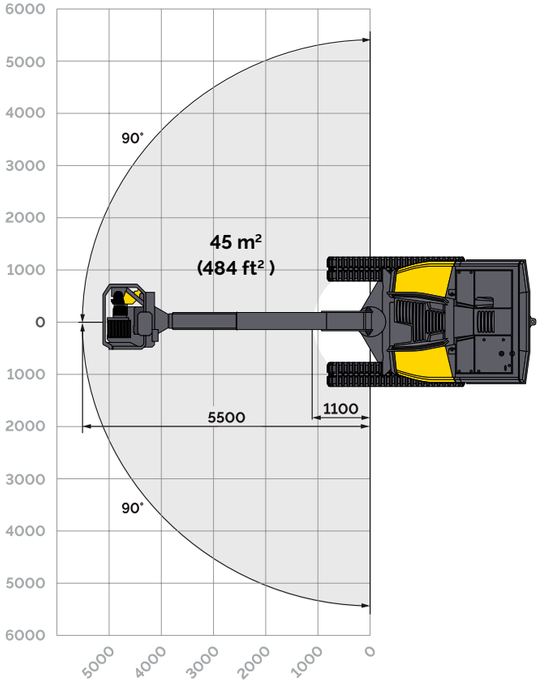

Vertikal räckvidd nedåt

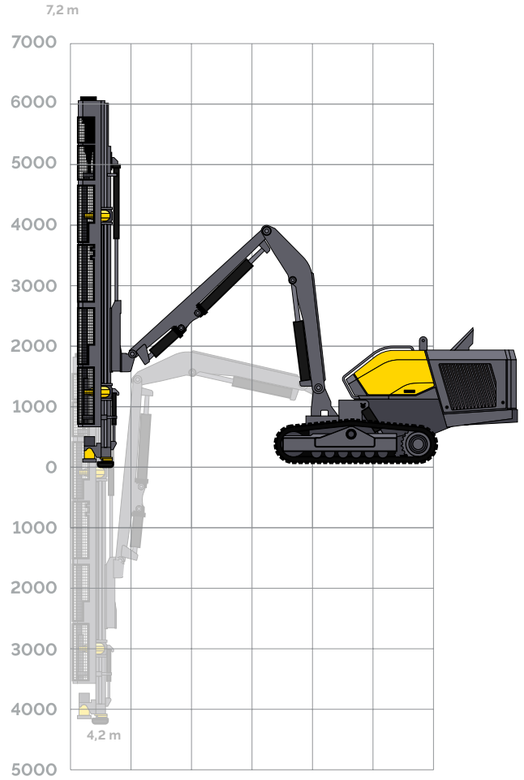

Vertikal räckvidd uppåt

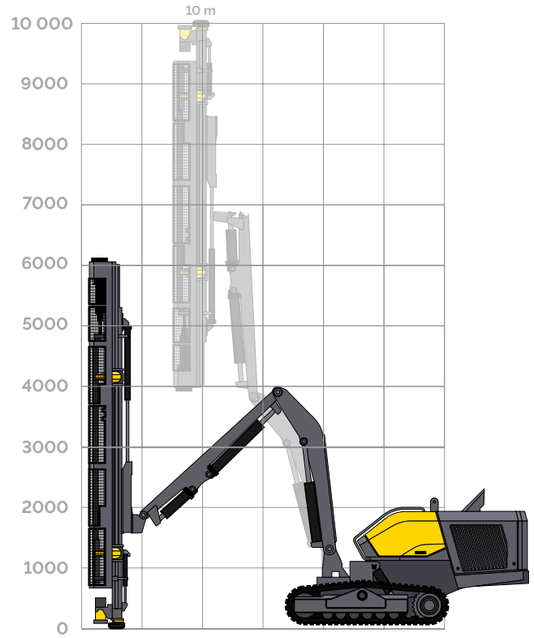

(360° hydrauliskt vriddon)

Tillvalslista

Matare och bom
- Rörlig sugkåpa/borrstöd av stål
- 90 + 90° bomsvänganordning
- Hydrauliskt vriddon
- Skydd för rörliga delar (PoMP)
- Smörjoljesystem för bergborrmaskin (ECL)
- Gummiskiva för DCT
- Gummikåpa för DCT
- Ljuddämpningssats
- Gängsmörjningssystem – ECG

Bärare
- Grind Matic RH4 – stiftslipmaskin
- Programmerbart signalhorn
- Centralsmörjsystem (CLS)
- Dieseldriven motorvärmare
- Elektriskt bränslepåfyllningssystem
- Hydrauliskt stödben
- Hydraulisk vinsch
- Larvband i stål
- Larvband i gummi

Hål- och lutningssystem
- Styrenhet till GPS-kompass
- GNSS-kompasser för inriktning, höjdkontroll och hålloggning

Ytterligare tillval
- Reservradiosändare (radio remote control)
- Hydraulvattenpump för vattenspolning
- Vattendimsystem med 150 l tank och hydraulpump
- Vattendimsystem med 50 l tank och hydraulpump
- Extra belysning
- Hydrauliskt reservutlopp
- Påshanteringssystem för DCT

Ytterligare tillval – ej monterade
- Grundläggande verktygssats
- Ombyggnadssats R32 (riggar med larvband i stål)
- Ombyggnadssats SR32 (riggar med larvband i stål)
- Servicesats för kompressor – första 50 timmarna
- Gasladdningsutrustning för bergborr
- Smörjningssats
- Bälte för radio remote control (RCC)/OU
- Reservdelsbok – papperskopia

9868 0331 05, 2023-05 Örebro. Legal information © Copyright 2023, Epiroc Rock Drills AB, Örebro. Produktamn i denna publikation är varumärken som tillhör Epiroc. All otillåten användning eller kopiering av hela eller delar av innehållet är förbjuden. Illustrationer och foton kan visa utrustning med tillvalsutrustning. Inga garantier ges gällande specifikationer eller annat. Specifikationer och utrustning kan ändras utan föregående meddelande. Kontakta din lokala Epiroc-återförsäljare om du vill veta mer.

United in performance.
Inspired by innovation.

Prestationer förenar oss, innovation inspireraross
och engagemanget driver oss framåt.
Du kan räkna med att Epiroc har lösningarna du behöver
för att lyckas idag och tekniken för att leda imorgon.
epiroc.com

Epiroc