FlexiROC T35

Engin de forage de surface pour carrières et construction

Diamètre du trou : 64-115 mm (2,5"-4,5")

Epiroc

Un engin de forage flexible pour toutes les situations

Offrant à la fois efficience et flexibilité de production, le FlexiROC T35 est sans rival dans les carrières ou sur les chantiers de construction.

Le FlexiROC T35 est un engin de forage à marteau hors-du trou, flexible et polyvalent, développé et conçu pour fournir des performances élevées dans les applications de construction exigeantes.
Il constitue également une excellente alternative aux opérations en carrière de petite à moyenne taille. Cet engin de forage peut être utilisé même en terrains difficiles grâce à la portée étendue du bras et au centre de gravité abaissé. Il est doté d'un marteau perforateur Epiroc hautement efficient qui multiplie le rendement et la productivité.

Principaux avantages

Utilisation optimale du marteau perforateur et durée de vie étendue de l'outil grâce à un système de glissière actionnée par vérin

Bras longue portée rendant cet engin de forage idéal pour les travaux de construction difficiles

Productivité exceptionnelle grâce à la série éprouvée de marteaux perforateurs COP

Robuste et fiable

Cet engin de forage n'usurpe pas la réputation de robustesse établie d'Epiroc. Grâce aux nombreux composants partagés avec d'autres engins de forage de surface Epiroc et à notre réseau de service mondial, vous disposez des pièces de rechange et des consommables quand vous en avez besoin pour une disponibilité permanente et des performances exceptionnelles.

+ Marteau perforateur flexible et efficient

Le marteau perforateur COP présente un réglage de course facilement modifiable. Cela permet d'en changer facilement la fréquence, lui permettant de forer sans difficulté dans différentes conditions de roche. Le marteau perforateur comprend également un double système d'amortissement qui le rend très efficient dans différents types de roche. Ce système minimise également l'usure de la colonne de forage, ce qui réduit encore davantage les coûts.

+ Conception éprouvée

Le FlexiROC T35 bénéficie d'une conception éprouvée qui s'appuie sur de nombreuses années d'expérience dans l'extraction minière et la construction. Le FlexiROC T35 est synonyme de résultats durables depuis de nombreuses années et compte de nombreux clients satisfaitsdans le monde entier.

+ Sécurité

Les cabines homologuées ROPS et FOPS procurent confort et sécurité. La gestion fiable et rapide des tiges de forage rend les opérations plus rapides et efficientes. Un support de tige de forage lisse et rigide réduit la déviation du trou, pour des trous de meilleure qualité avec une précision accrue. De plus, la maintenance est pratique grâce à une conception bien pensée et efficace. Vous pouvez compter sur le FlexiROC T35 pour s'acquitter du travail à réaliser, quelles que soient les conditions météorologiques ou les conditions du sol.

Une offre d'entretien globale

Même le meilleur équipement doit être entretenu régulièrement pour garantir des performances optimales. Avec la solution de service Epiroc, vous êtes certain que votre équipement sera toujours bien entretenu et délivrera des performances optimales. Nos maîtres-mots : sécurité, productivité et fiabilité.

La combinaison service et pièces de rechange d'origine Epiroc par nos techniciens agréés garantit votre productivité – où que vous soyez.

Caractéristiques techniques

Principaux composants

- Train de chenilles à patin à crampon simple et trous de nettoyage
- Oscillation hydraulique des chenilles et traction à deux vitesses
- Compresseur à vis Atlas Copco
- Cabine homologuée ROPS et FOPS
- Éclairage de travail à LED
- Système de bras repliable
- Poutrelle de guidage en profilé d'aluminium
- Système de glissière à vérin hydraulique
- Système de gestion des tiges type chargeur, 1 + 7 tiges
- Marteau perforateur hydraulique.
- Système de récupération de poussières
- Pré-séparateur de poussière
- Double support de tiges hydraulique avec support mobile vers le bas
- Lampe de service dans le toit de protection
- Système de récupération d'huile du marteau perforateur
- Jupe en caoutchouc pour DCT
- COP Logic

Plage de trous (recommandée)

	Métrique	US	US
Diamètre de trou	Ø 64-115 mm	Ø 2,5"-4,5"	T38, T45, T51
Système de gestion hydraulique des tiges, pour une longueur de trou maxi, avec tiges ext. de 3,6 m (12')	28 m	92'	T38, T45, T51
Système hydraulique d'ajout de tiges, pour une longueur de trou maximale, avec tiges de 6,1 m + 4,2 m (20' + 14') - FlexiROC T35-LF*	10 m	33'	T38, T45, T51

*Non disponible en Chine

Marteau perforateur hydraulique

Marteau perforateur	Diamètre de trou		Puissance de frappe	Pression hydraulique, max.		Vitesse de frappe, max.	Couple, max.		Poids approx.	
COP SC19	Ø 64-115 mm	Ø 2,5"- 4,5"	19 kW/25,5 HP	230 bar	3 336 psi	42/50 Hz	1 970 Nm	1 453 lbf/ft	188 kg	384 lb
COP SC19X									250 kg	551 lb
COP SC25-HF	Ø 64-89 mm	Ø 2,5"-3,5"	25 kW/33,5 HP	240 bar	3 481 psi	55/71 Hz	1 550 Nm	1 143 lbf/ft	189 kg	417 lb
COP SC25X-HF									250 kg	551 lb

Moteur

Moteur diesel Caterpillar turbocompressé	
CAT C7.1 conforme Tier 4 Final/Stage 5 (homol. UE/USA)	168 kW/225 ch (à 2 200 tr/min)
CAT C7.1 conforme Tier 3/Stage IIIA	
CAT C7.1 Chine IV (Chine uniquement)	

Compresseur

Compresseur à vis Atlas Copco OIS K-36-C111GD	Métrique	US
Pression de service, max.	10,5 bar	152 psi
FAD, à la pression de service normale	127 l/s	270 cfm

Glissière

	Métrique	US
Extension de glissière	1 400 mm	55"
Vitesse d'avance, max.	0,92 m/s	184 ft/min
Force d'avance, max.	20 kN	4 400 lbf
Force de traction, max.	20 kN	4 400 lbf
Longueur totale	7 140 mm	281"
Longueur de course	4 240 mm	167"

Installation électrique

Tension	24 V
Batteries	2 x 12 V, 185 Ah
Alternateur	28 V, 95 Ah
Éclairage de travail avant	4 x 70 W
Éclairage de travail arrière	2 x 70 W
Éclairage de travail de la glissière	2 x 70 W
Voyant d'alerte et alarme sonore pour marche arrière	

Volumes

	Métrique	US
Réservoir d'huile hydraulique	250 l	65,0 gal
Système hydraulique, au total	300 l	79,0 gal
Huile pour compresseur	24 l	6,3 gal
Huile moteur diesel	28 l	7,4 gal
Moteur diesel, eau de refroidissement	35 l	9,2 gal
Moteur diesel, réservoir de carburant	370 l	98,0 gal
Réducteur de traction	3 l	0,8 gal
Réservoir de lubrifiant (ECL)	10 l	2,6 gal

Récupérateur de poussière DCT 110

	Métrique	US
Zone de filtre	11 m^2	118 sq.ft
Capacité d'aspiration à 500 mmWG	560 l/s	1 200 cfm
Diam. du flexible d'aspiration	127 mm	5"
Pression d'air de nettoyage, max.	7,5 bar	109 psi
Consommation d'air de nettoyage	2-4 l/impulsion	0,06-0,12 cu.ft/ impulsion
Nombre d'éléments filtrants	11 pièces	

Bruit et vibrations*

Cabine : Niveau de pression acoustique pondéré A, LpA	77 dB
Cabine : Niveau de vibrations du corps entier pondéré, a_w	< 0,5 m/s^2
Niveau de puissance sonore pondéré A, LwA	122 dB

Niveau de pression acoustique pondéré A, LpA, calculé (distance par rapport à l'engin de forage)			
10 m	94 dB	160 m	70 dB
20 m	88 dB	320 m	64 dB
40 m	82 dB	640 m	58 dB
80 m	76 dB	1 280 m	52 dB

**Les valeurs d'émission sonore déclarées doivent être combinées avec une incertitude de mesure de KpA=6 dB. La somme des valeurs mesurées et de la valeur d'incertitude qui y est associée donne la limite supérieure de la plage à laquelle correspondent vraisemblablement les valeurs mesurées. Les valeurs ont été déterminées conformément aux normes ISO 3744:2010 (pour l'estimation du niveau de puissance acoustique). ISO 11203:1995 (pour le calcul de la pression acoustique à différentes distances de l'engin de forage). ISO 11201:2010 (pour le niveau de pression acoustique de la cabine de conduite) et ISO 2631-1 (pour les vibrations de l'ensemble du corps).*

Circuit hydraulique

Filtres de retour et de drainage (taux de filtration)	16 µm absolu
Refroidisseur d'huile hydraulique pour température ambiante max.	50 °C (122 °F)

Système de glissière à vérin hydraulique avec poutrelle de guidage en aluminium rigide pour une force d'avance précise et une grande longévité des tiges de forage.

L'engin est équipé d'un marteau perforateur doté d'un double système d'amortissement unique qui améliore la productivité et les économies de forage.

Le double support de tige de forage hydraulique est doté d'un support inférieur amovible qui permet de forer des trous droits et d'accélérer l'amorçage des trous.

La cabine est homologuée ROPS et FOPS et elle est protégée par une plaque de protection placée en dessous. Un pare-brise avant renforcé est également disponible pour plus de sécurité.

En savoir plus sur le FlexiROC T35.

Cabine de sécurité

- Homologuée ROPS et FOPS avec amortisseur de vibrations en caoutchouc
- 2 x essuie-glaces
- Verre feuilleté transparent (pare-brise et fenêtre de toit de 10 mm)
- Siège opérateur complètement réglable
- Éclairage de la cabine
- Indicateur d'inclinaison de l'engin de forage
- Rétroviseur
- Extincteur, 6 kg (13 lb), de type à poudre, classe ABE, type III
- Adaptateur de sortie, 24 V
- Verre feuilleté transparent (vitre latérale de 8 mm)
- Préparé avec haut-parleurs pour un système audio
- Verre feuilleté transparent (vitre arrière de 8 mm)
- Plate-forme et boîte à outils combinées à l'avant
- Siège électrique chauffé
- Chauffage dans la cabine

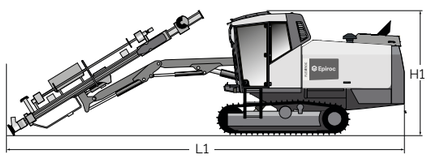

Glissière basculée 1

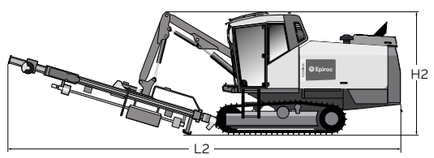

Glissière basculée 2

Dimensions de transport

Glissière basculée 1	Métrique	US
Hauteur (H1)	3 200 mm	126,0"
Longueur (L1)	11 600 mm	456,7"
Glissière basculée 2		
Hauteur (H2)	3 500 mm	133,9"
Longueur (L2)	11 000 mm	433,1"

Poids

Unité de série à l'exception de toutes les options et des tiges de forage	Métrique	US
Moteur conforme Tier 3	15 500 kg	34 170 lb
Moteur conforme Tier 4 Final	15 300 kg	33 730 lb

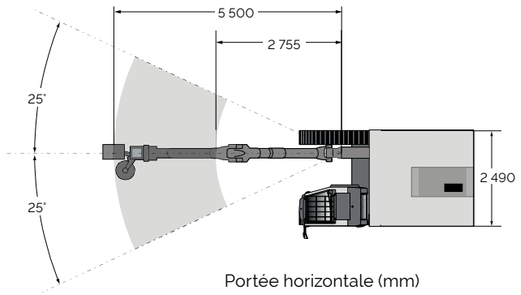

Portée horizontale (mm)

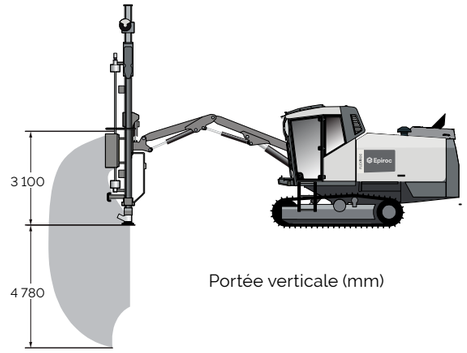

Portée verticale (mm)

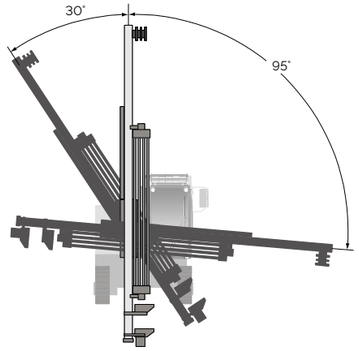

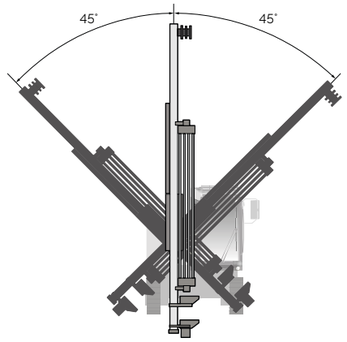

FlexiROC T35-LF

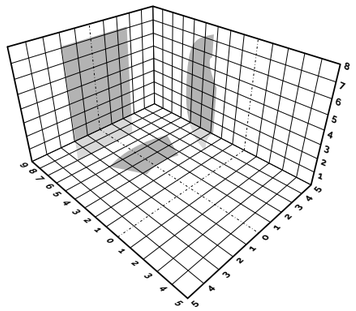

Zone de couverture 3D

Tout un choix d'options

*Non disponible en Chine

Cabine
- Vitres : Verre feuilleté transparent de 24 mm pour le pare-brise, 10 mm pour le toit et 8 mm pour les vitres latérales teintées
  - verre trempé de 8 mm pour la lunette arrière*
- Vitre de toit teintée de 10 mm*
- Essuie-glace, vitre droite
- Kit pare-soleil (côté arrière, vitres arrière et toit)
- Caméra de recul avec écran dans la cabine*
- Système audio Bluetooth
- Caméra pour jambe-support*

Engin porteur
- Béquille hydraulique
- Treuil hydraulique avec câble muni d'un anneau de remorquage et de guide-câbles*
- Chauffe-moteur diesel
- Système électrique de remplissage de carburant
- Crochet de remorquage*
- Chenille à patins à triple crampons*
- Disque en caoutchouc pour DCT
- Huile PAR M & S
- Système de graissage centralisé
- Boîte à outils sur le côté gauche
- Sortie d'air supplémentaire à l'avant de l'engin porteur*
- Éclairage de travail au xénon*
- Interrupteur de débit d'air*

Glissière
- Plaque de protection conforme à la norme EN16228*
- Pointe d'ancrage plus large avec grande plaque pour ne pas s'enfoncer dans les sols meubles*
- Tubes de guidage TDS pour support de tige de forage* :
  - TDS 56 pour tube de guidage 56 mm
  - TDS 64 pour tube de guidage 64 mm
  - TDS 76 pour tube de guidage 76 mm
  - TDS 87 pour tube de guidage 87 mm
- Console du chargeur RHS*
- Graisseur de filetage (ECG) (avec huile)*
- Graisseur de filetage, type brosse (avec graisse)
- Support de douille

Circuit d'eau
- Système de brouillard d'eau complet, réservoir 120 l

Systèmes de trous et d'inclinaison
- Instrument d'inclinaison/profondeur de trou HQS11
- Récepteur de plan laser pour profondeur de trou HQS12
- Unité de visée boussole GPS*
- Instrument d'inclinaison de trou mécanique ROC angle

Pièces et services
- COP Care
- ROC Care

Équipement optionnel non installé
- Équipement de remplissage de gaz pour marteau perforateur*
- Kit d'entretien 50 premières heures pour compresseur
- Système de graissage
- Kit de conversion T38, T45, T51

9868 0297 03b, 2023 Örebro, Suède. Dépôt légal © Copyright 2023, Epiroc Rock Drills AB, Örebro, Suède. Tous les noms de produits contenus dans cette publication sont des marques commerciales d'Epiroc. Toute utilisation ou reproduction de ce document non autorisée, en totalité ou en partie, est interdite. Les illustrations et les photos peuvent représenter un matériel avec des équipements en option. Aucune garantie expresse ou implicite n'est donnée quant aux caractéristiques. Les caractéristiques et l'équipement peuvent être modifiés sans préavis. Contactez votre service commercial Epiroc pour toute information spécifique.

United in performance.
Inspired by innovation.

La performance nous unit, l'innovation nous inspire et l'engagement nous fait progresser. Epiroc est à vos côtés pour vous proposer les solutions dont vous avez besoin pour réussir aujourd'hui et la technologie de demain.

epiroc.com

Epiroc