FlexiROC T35

광산 및 건설을 위한 노천 천공 장비

천공홀 직경: 64–115 mm(2.5"–4.5")

모든 상황에 적합한 유연한 장비

효율성과 유연성을 모두 갖춘 FlexiROC T35는 채석장이나 건설 현장에서 작업할 때 탁월한 성능을 발휘합니다.

유연하고 다재다능한 탑해머 천공 장비인 FlexiROC T35는 까다로운 건설 적용 분야에서 고성능을 발휘하도록 개발 및 설계되었습니다.
또한 중소 규모 채석장에 매우 효율적인 대안입니다. 붐의 도달 거리가 길고 무게 중심이 낮기 때문에 거친 지형에서도 장비의 활용도가 높습니다. 이 장비에는 고효율 Epiroc 착암기가 장착되어 있어 출력과 생산성을 높여줍니다.

주요 혜택

최적의 착암기 사용 및 천공자재 수명 연장 – 실린더 작동식 피드 시스템을 통해 가능

긴 붐 도달 – 까다로운 건설 작업에 이상적인 장비

최고의 생산성 – 검증된 COP 착암기 시리즈 덕분에 가능

견고하고 신뢰할 수 있는 장비

이 장비는 Epiroc에서 견고하게 제작했습니다. 다른 Epiroc 노천 천공 장비와의 높은 수준의 호환성과 전 세계 서비스 네트워크 덕분에 예비 부품과 소모품을 필요할 때 이용할 수 있어 지속적인 가동 시간과 뛰어난 성능을 보장합니다.

+ 유연하고 효율적인 착암기

COP 착암기는 스트로크 설정을 쉽게 변경할 수 있습니다. 따라서 착암기의 빈도를 쉽게 변경할 수 있어 다양한 암석 조건에서 효율적으로 작동합니다. 또한 착암기에는 이중 댐핑 시스템이 포함되어 있어 다양한 종류의 암석에서 매우 효율적으로 작동합니다. 이 시스템은 또한 천공 스트링의 마모를 최소화하여 비용을 더욱 절감합니다.

+ 검증된 설계

FlexiROC T35는 다년간의 채굴 및 건설 경험을 바탕으로 한 검증된 설계를 특징으로 합니다. FlexiROC T35는 수년 동안 지속 가능한 결과를 만들어 왔으며 전 세계 많은 고객이 만족하고 있습니다.

+ 안전

ROPS 및 FOPS 승인을 받은 운전실은 편안함과 안전성을 모두 제공합니다. 안정적이고 빠른 로드 핸들링으로 빠르고 효율적으로 작업할 수 있습니다. 부드럽고 견고한 드릴 로드 지지대가 천공홀 편차를 줄여 보다 정확하고 고품질의 천공을 할 수 있습니다. 또한 세심하고 효율적인 설계로 유지보수가 편리합니다. 날씨나 지반 조건에 관계없이 FlexiROC T35를 믿고 작업을 완료할 수 있습니다.

포괄적인 서비스 제공

아무리 좋은 장비라도 최고의 성능을 유지하려면 정기적으로 서비스를 받아야 합니다. Epiroc 서비스 솔루션은 장비의 수명 기간 동안 가용성과 성능을 극대화하여 안심하고 사용할 수 있습니다. 당사는 안전, 생산성 및 신뢰성에 중점을 둡니다.

인증된 기술자가 제공하는 순정 부품과 Epiroc 서비스를 결합하여 당사는 어디서든 고객의 생산성을 보호합니다.

기술 사양

주요 구성품

- 단일 그라우저 패드 및 청소 홀이 있는 트랙 프레임.
- 유압식 트랙 오씰레이션 및 2단 트랙션.
- Atlas Copco 스크류형 컴프레서
- ROPS 및 FOPS 승인된 운전실
- LED 작업등.
- 접이식 붐 시스템.
- 알루미늄 프로필 피드 빔
- 유압 실린더 피드 시스템
- 캐러셀 유형 로드 핸들링 시스템, 1 + 7 로드.
- 유압 착암기.
- 집진 시스템.
- 분진 사전 분리기(보조집진기).
- 이동식 하향 지지대가 있는 이중 유압 드릴 로드 지지대.
- 캐노피 내부 서비스 램프.
- 착암기 오일 수집 시스템.
- DCT용 고무 스커트.
- COP 로직.

천공홀 범위(권장)

	나사산	미터법	미국
천공홀 직경	T38, T45, T51	Ø 64–115 mm	Ø 2.5"–4.5"
최대 천공홀 길이를 위한 유압 로드 핸들링 시스템, 3.6 m(12 ft) 연장 로드 및 5.5 m(18 ft) 스타터 로드 포함		30.4 m	99.7 ft
최대 천공홀 길이를 위한 유압 로드 핸들링 시스템, 4.3 m(14 ft) 연장 로드 및 5.5 m(18 ft) 스타터 로드 포함		34 m	111.5 ft
최대 천공홀 길이를 위한 유압 로드 추가 시스템, 6.1 m + 4.2 m (20 ft + 14 ft) - FlexiROC T35 -LF* (중국에서는 사용할 수 없음)		10 m	33 ft
최대 천공홀 길이를 위한 유압 로드 추가 시스템, 6.1 m + 3 x 3.66m (20 ft + 3 x 12 ft) (중국에서는 사용할 수 없음)		15 m	49 ft

유압 착암기

착암기	천공홀 직경		타격력	유압		타격률, 최대	토크, 최대		중량 약	
COP SC19	Ø 64–115 mm	Ø 2.5"–4.5"	19 kW/25.5 hp	230 bar	3336 psi	42/50 Hz	1970 Nm	1453 lbf/ft	188 kg	384 lb
COP SC19X									250 kg	551 lb
COP SC25-HF	Ø 64–89 mm	Ø 2.5"–3.5"	25 kW/33.5 hp	240 bar	3481 psi	55/71 Hz	1550 Nm	1143 lbf/ft	189 kg	417 lb
COP SC25X-HF									250 kg	551 lb

엔진

Caterpillar 터보 차저 디젤 엔진 — HVO 100 준수	
CAT C7.1 티어 4 파이널/단계 5(EU/US 인증)	168 kW/225 hp (2200 rpm에서)
CAT C7.1 티어 3/단계 IIIA	
CAT C7.1 중국 IV(중국만 해당)	

컴프레서

Atlas Copco C106 스크류 컴프레서	미터법	미국
작동 압력, 최대	10.5 bar	152 psi
FAD, 정상 작동 압력에서	127 l/s	270 cfm

피드

	미터법	미국
피드 익스텐션	1400 mm	55"
피드 속도, 최대	0.92 m/s	184 ft/min
피드력, 최대	20 kN	4400 lbf
견인력, 최대	20 kN	4400 lbf
전체 길이	7,140 mm	281"
이동 길이	4,240 mm	167"

전기 시스템

전압	24 V
배터리	2 x 12V, 185Ah
교류발전기	28 V, 95 Ah
작업 램프, 전면	4 x 70 W
작업 램프, 후면	2 x 70W
작업 램프, 피드	2 x 70W
경고등 및 후진 경고 장치	

용량

	미터법	미국
유압 오일 탱크	250 l	65.0 gal
유압 시스템, 총	300 l	79.0 gal
컴프레서 오일	24 l	6.3 gal
디젤 엔진 오일	28 l	7.4 gal
디젤 엔진, 냉각수	35 l	9.2 gal
디젤 엔진, 연료 탱크	370 l	98.0 gal
트랙션 기어	3 l	0.8 gal
윤활 탱크(ECL)	10 l	2.6 gal

집진기 DCT 110

	미터법	미국
필터 영역	11 m^2	118 평방 피트
500 mm wg에서의 흡입 용량	560 l/s	1200 cfm
흡입 호스 직경	127 mm	5"
청소 공기압, 최대	7.5 bar	109 psi
청소 공기 소비량	2–4 l/펄스	0.06–0.12 cu.ft/펄스
필터 요소 개수	11 pcs	

소음과 진동*

운전실: A-가중 음압 레벨, LpA	77 dB
운전실: 가중 전신 진동 레벨, a_w	< 0.5 m/s^2
A-가중 음향 출력 레벨, LwA	122 dB

A-가중 음압 레벨, LpA, 계산됨(굴착 장비와의 거리)			
10 m	94 dB	160 m	70 dB
20 m	88 dB	320 m	64 dB
40 m	82 dB	640 m	58 dB
80 m	76 dB	1280 m	52 dB

** 신고된 노이즈 방출 값은 측정 불확실성인 KpA=6 dB와 결합해야 합니다. 신고된 측정값과 불확실성 값의 합은 측정값이 포함될 가능성이 있는 범위의 상한을 나타냅니다. 이 값은 ISO 3744:2010(음향 출력 레벨 추정), ISO 11203:1995(장비로부터 다양한 거리에서의 음압 계산), ISO 11201:2010(운전실 음압 레벨) 및 ISO 2631-1(전신 진동) 표준에 따라 결정되었습니다.*

유압 시스템

회수 및 배수 필터(여과율)	16 µm(절대값)
유압 오일 쿨러 최대 주변 온도	50°C (122°F)

정밀한 이송력과 긴 드릴 로드 수명을 위한 견고한 알루미늄 피드 빔이 장착된 유압 실린더 피드 시스템.

이 장비에는 생산성과 천공 경제성을 향상시키는 독특한 이중 댐핑 시스템을 갖춘 착암기가 장착되어 있습니다.

이동식 하부 지지대가 있는 유압식 이중 드릴 로드 지지대는 천공홀을 똑바로 유지하고 칼라링 속도를 높이는 데 도움이 됩니다.

운전실은 ROPS 및 FOPS 승인을 받았으며 운전실 아래에 보호판이 있습니다.
강화된 전면 창으로 안전성을 더욱 강화할 수 있습니다.

FlexiROC T35에 대해 자세히 알아보십시오.

안전한 운전석

- 고무 진동 댐퍼로 ROPS 및 FOPS 승인 획득
- 와셔가 있는 2개의 와이퍼
- 투명 적층 유리(10 mm 전면 및 루프 창)
- 완전히 조절 가능한 운전석 시트
- 운전실 조명
- 장비 경사 표시기
- 백미러
- 소화기, 6 kg(13 lbs) 건식 화학물질 유형 ABE 등급 III 유형
- 콘센트 소켓, 24 V
- 투명 적층 유리(8 mm 측면 창)
- 오디오 시스템용 스피커가 준비됨
- 투명 강화 유리(8 mm 뒤쪽 창)
- 전면 장착형 플랫폼/공구함 결합
- 전기 열선 의자
- 운전실 난방

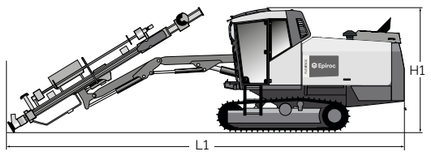

피드 덤프 1

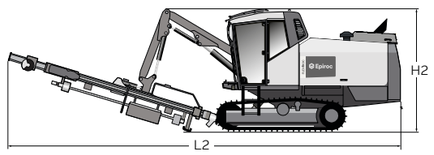

피드 덤프 2

수송 치수

피드 덤프 1	미터법	미국
높이(H1)	3,200 mm	126.0"
길이(L1)	11600 mm	456.7"
피드 덤프 2		
높이(H2)	3,500 mm	133.9"
길이(L2)	11000 mm	433.1"

중량

모든 옵션과 드릴 롯드를 제외한 표준 장치	미터법	미국
Tier 3 엔진	15,500 kg	34,170 lb
티어 4 파이널 엔진	15300 kg	33730 lb

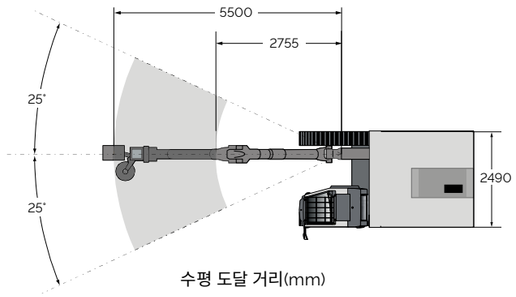

수평 도달 거리(mm)

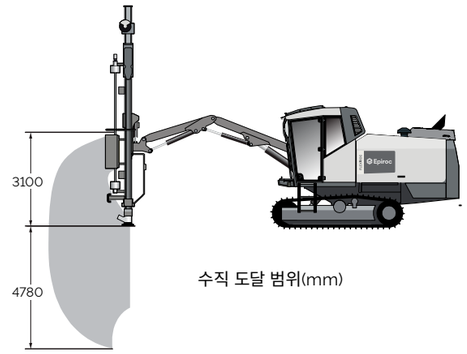

수직 도달 범위(mm)

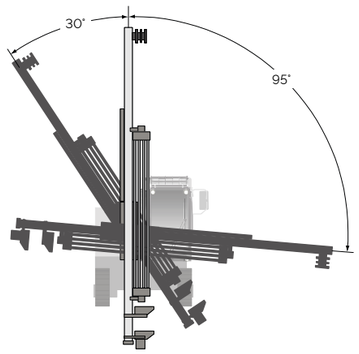

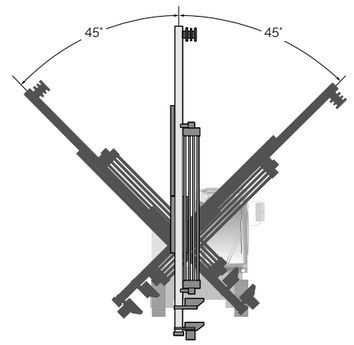

FlexiROC T35 -LF

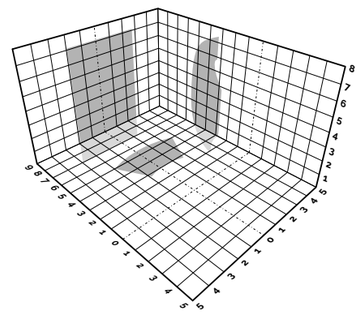

3D 커버리지 영역

옵션 선택

운전실
- 창문: 적층 24 mm 투명 전면, 10 mm 루프 및 8 mm 착색 측면 - 강화 8 mm 후면*
- 착색 10 mm 루프 창*
- 창문 와이퍼, 오른쪽 창
- 선쉐이드 키트(후면, 뒤쪽 창 및 루프)
- 캡 장착 디스플레이가 있는 후방 카메라*
- Bluetooth 오디오 시스템
- 지지대용 카메라*

캐리어
- 유압식 지지대
- 견인 고리가 있는 와이어 및 와이어 가이드를 포함한 유압 윈치*
- 디젤 구동 엔진 히터
- 전기 연료 충전 시스템
- 견인 고리*
- 트리플 그라우저 패드가 있는 트랙 체인*
- DCT용 고무 디스크
- PAR OIL M & S
- 중앙 윤활 장치
- 공구함 왼쪽 뒷면
- 캐리어 전면의 추가 공기 배출구*
- Xenon 작업등*
- 공기 유량 스위치*

피드
- EN16228에 따른 보호 가드*
- 부드러운 땅에서 가라앉지 않도록 큰 판으로 더 큰 도웰 사용*
- 드릴 로드 지지대 가이드용 TDS 가이드 튜브*:
  - 56 mm 가이드 튜브용 TDS 56
  - 64 mm 가이드 튜브용 TDS 64
  - 76 mm 가이드 튜브용 TDS 76
  - 87 mm 가이드 튜브용 TDS 87
- 지지 브래킷 RHS 캐러셀*
- 나사산 윤활 장치 ECG(오일 사용)*
- 나사산 윤활 장치, 브러시 유형(그리스 사용)
- 슬리브 리테이너

워터 시스템
- 완벽한 미세 분무 시스템 120 l 탱크

천공홀 및 경사 시스템
- 천공홀 경사/깊이 측정기 HQS11
- 천공홀 깊이를 위한 레이저 평면 수신기 HQS12
- GPS 나침반 조준 장치*
- 기계식 천공홀 경사 측정기 ROC 각도

부품 및 서비스
- COP 케어
- ROC 케어

장착되지 않은 옵션 장비
- 착암기용 가스 충전 장비*
- 컴프레서용 최초 50시간 서비스 키트
- 윤활 장치
- 개조 키트 T38, T45, T51

9868 0297 97d. 2025 Örebro, Sweden. 법적 고지 © Copyright 2025, Epiroc Rock Drills AB, Örebro, Sweden. 이 자료에 있는 모든 제품명은 Epiroc의 상표입니다. 이 자료의 내용이나 내용 일부를 무단으로 사용하거나 복사하는 것은 금지됩니다.
그림과 사진에 선택 사양인 장비가 표시될 수 있습니다. 사양 등에 대해서는 보증이 이루어지지 않습니다. 사양 및 장비는 고지하지 않고 변경될 수 있습니다. 특정 정보에 대해서는 Epiroc 고객 센터에 문의하십시오.

United in performance.
Inspired by innovation.

성과는 우리를 하나로 만들고 혁신은 우리에게 영감을 줍니다.
고객과 시장에 대한 헌신은 에피록을 움직이는 원동력입니다.
Epiroc은 고객의 성공적인 비즈니스를 위해 필요한 최고의 솔루션과 미래를 선도할 첨단 기술 개발을 위해 노력합니다.

epiroc.com

Epiroc