PowerROC D55

Буровой станок
для окрытых горных работ, добычи щебня
и строительства

Диапазон бурения: 90–165 мм

С расчетом на большее

Буровой станок PowerROC D55 отвечает нашей концепции: предоставлять нашим заказчикам надежное, высокопроизводительное, максимально готовое к работе и удобное в эксплуатации оборудование.

Основные преимущества

Простота управления и технического обслуживания при выполнении различных буровых работ

Повышенная надежность за счет простоты конструкции

Прочная конструкция и высокая производительность благодаря проверенной технологии Epiroc

Гидравлическая система управления: высокие производственные показатели и удобство эксплуатации

Направляющая бурового става для бурения прямых скважин.

Просторная эргономичная кабина, в которой очень удобно работать, обеспечивает отличный обзор во время бурения.

Комплект для бурения подошвенных скважин подходит для решения любых задач: бурения горизонтальных, дренажных скважин и т. д.

Карусельная система наращивания для бурения глубоких скважин.

Гидравлическая система подачи, установленная на прочном алюминиевом податчике.

Просторная кабина оператора с гидравлическими джойстиками, соответствующая стандарту по защите от падающих предметов (ROPS) и защите от опрокидывания (FOPS).

Удобство обслуживания

Буровой станок PowerROC D55 спроектирована таким образом, чтобы обеспечить доступ ко всем сервисным точкам и максимально упростить обслуживание. Все компоненты установки отличаются высокой надежностью и удобны в обслуживании.

+ Мощность и экономичность при бурении

Буровой станок PowerROC D55 оснащена воздушным компрессором Atlas Copco производительностью 271,3 л/с при давлении до 20 бар, что гарантирует высокую скорость бурения и хорошую продувку, позволяющую получать прямые и чистые скважины. Простая гидравлическая система с надежными и долговечными насосами обеспечивает высокую производительность и надежность даже в самых сложных случаях.

+ Поразительно эффективные погружные пневмоударники

Буровой станок PowerROC D55 может комплектоваться различными погружными пневмоударниками Epiroc, которые славятся высокой скоростью бурения и надежностью. Высокая скорость бурения и малый расход топлива на метр скважины, которые обеспечивают наши погружные пневмоударники, увеличат эффективность вашей работы.

+ Основной упор на маневренность, мобильность и безопасность

Шасси буровой станок PowerROC D55 обеспечивает великолепную маневренность. Благодаря большому клиренсу и высокой скорости передвижения установка способна работать на сложном рельефе местности и ее можно безопасно перевезти на объект. PowerROC D55 имеет установленную по центру односекционную высокопрочную стрелу, которая обеспечивает хороший обзор для оператора, простоту позиционирования, что позволяет бурить более прямые и ровные скважины.

Услуги по комплексному обслуживанию

Максимальная эффективность даже самого лучшего оборудования достигается только при его регулярном обслуживании. Компания Epiroc может взять на себя ваши заботы, выполняя все работы по обслуживанию вашей установки. Она будет бесперебойно и максимально эффективно работать в течение всего срока службы. Мы стремимся к безопасности, эффективности и надежности.

Оригинальные запчасти Epiroc и обслуживание нашими квалифицированными техническими специалистами — вот формула вашего успеха. Где бы вы ни находились.

Технические характеристики

Основные компоненты

- Тележки гусениц: башмаки гусениц с тройными грунтозацепами и отверстиями для прочистки, гидравлическая осцилляция гусеничных тележек и двухскоростные ходовые тяговые двигатели
- Дизельный двигатель Caterpillar с турбонаддувом, соответствующий Tier III
- Винтовой компрессор высокого давления Atlas Copco
- Кабина с кондиционером, соответствующая стандартам ROPS и FOPS
- Стандартная стрела
- Податчик из алюминиевого профиля
- Механизм подачи с гидроприводом
- Надвиг податчика
- Система наращивания карусельного типа
- Механизм свинчивания-развинчивания труб
- Пылесборник
- Пресепаратор
- Устройство смазки погружного пневмоударника (пневматическое)
- Устройство для смазки резьбовых соединений
- Звуковой сигнал заднего хода

Двигатель

Дизельный двигатель Caterpillar с турбо-наддувом, CAT C11, показатель надежности Tier III/ экологический класс Stage 3	Метрические ед. изм.	Американские ед. изм.
Номинальная мощность при 1800 об/мин	261 кВт	350 л. с.

Гидравлическая система

Охладитель масла в гидросистеме	Метрические ед. изм.	Американские ед. изм.
Максимальная температура окружающей среды	50 °C	122°F

Пылесборник DCT 200

	Метрические ед. изм.	Американские ед. изм.
Площадь фильтрации	20 м²	215 кв. фут
Количество фильтрующих элементов	20 шт	20 шт
Макс. давление воздуха для очистки	7,0 бар	102 фунт/кв. дюйм
Расход воздуха для очистки	2–4 л/импульс	0,06–0,12 куб. фут/импульс

Компрессор

Двухступенчатый винтовой компрессор Atlas Copco C146 + S1S	Метрические ед. изм.	Американские ед. изм.
Максимальное рабочее давление	20 бар	290 фунт/кв. дюйм
Производительность при нормальном рабочем давлении	271,3 л/с	575 куб. фут/мин

Диаметры и глубина скважин (рекомендуемые)

		Метрические ед. изм.	Американские ед. изм.
Рекомендуемые погружные пневмоударники (ППУ) и диаметры скважин	COP 32, COP 44 COP 54, COP 64	90–165 мм	3 9/16–6½"
Гидравлическая система наращивания под трубу 5м, максимальная глубина скважины	Трубы Ø 76–114 мм	29,4 м	96,5'
Макс. глубина скважины при однозаходном бурении		5 м	16,2'

Податчик

Цепной податчик с двойным гидролюнетом	Метрические ед. изм.	Американские ед. изм.
Надвиг податчика	1900 мм	74,8"
Макс. скорость подачи	0,6 м/с	118 фут/мин
Макс. усилие подачи	40 кН	8990 фунт-сил
Макс. усилие подъема	50 кН	11 240 фунт-сил
Общая длина	9400 мм	370,1"
Длина хода	5400 мм	212,6"

Объемы

	Метрические ед. изм.	Американские ед. изм.
Объем маслобака гидросистемы	380 л	100 галлонов (США)
Полный объем масла в гидросистеме	470 л	124 галлона (США)
Компрессорное масло	63 л	16,6 галлона (США)
Моторное масло в дизельном двигателе	30 л	7,9 галлона (США)
Охлаждающая жидкость для дизельного двигателя	68 л	18 галлонов (США)
Топливный бак дизельного двигателя	760 л	201 галлон (США)
Ходовой редуктор	3 л	0,8 галлона (США)
Емкость для смазки (эл. система смазки)	20 л	5,3 галлона (США)

Электрооборудование

Напряжение	24 В
Аккумуляторы	2 x 12 В, 200 Ач
Генератор	24 В, 95 А
Передние фары рабочего освещения	3 x 70 Вт
Задние фары рабочего освещения	2 x 70 Вт
Фары рабочего освещения податчика	2 x 70 Вт
Звуковая сигнализация заднего хода	
Маячок	

Вращатель

Вращатель	Соединительная резьба	Диаметры скважин	Об/мин (макс.)	Макс. крутящий момент при бурении	Макс. крутящий момент при развинчивании	Модель погружного пневмоударника
DRU 5	API 2 ⅜" REG, внутренняя	90–165 мм	106	2040 Нм (1504 фунт сил-фут)	3400 Нм (2507 фунт сил-фут)	COP 32, COP 44, COP 54
DHR6 H 56	API 2 ⅜" REG, внутренняя	90–152 мм	107	2353 Нм (1735 фунт сил-фут)	2452 Нм (1809 фунт сил-фут)	COP 32, COP 44, COP 54

* Оптимальная глубина скважин диаметром 152–165 мм составляет 15 метров.

Погружной пневмоударник (заказывается отдельно)

Погружной пневмоударник	Резьба верхнего переводника	Диаметры скважин	Вес	Длина без учета резьбы
COP 34	API 2 ⅜" REG, внешняя	90–105 мм (3 9/16–4 ¼")	23 кг (51 фунт)	925 мм (36,4")
COP 44	API 2 ⅜" REG, внешняя	110–125 мм (4 ⅝–5")	38 кг (84 фунта)	958 мм (37,7")
COP 54	API 2 ⅜" REG, внешняя	134–152 мм (5 ¼–6")	57 кг (125 фунта)	1069 мм (42,1")
COP 64	API 3 ½" REG, внешняя	156–165 мм (6 3/16–6½")	95 кг (209 фунта)	1213 мм (47,8")

Габаритные размеры для транспортировки

	Метрические ед. изм.	Американские ед. изм.
Высота (H1)	3500 мм	138"
Длина (L1)	10 700 мм	421"
Высота податчика (H)	9400 мм	370"
Ширина	2500 мм	98"
Вес	22 200 кг	48 943 фунта

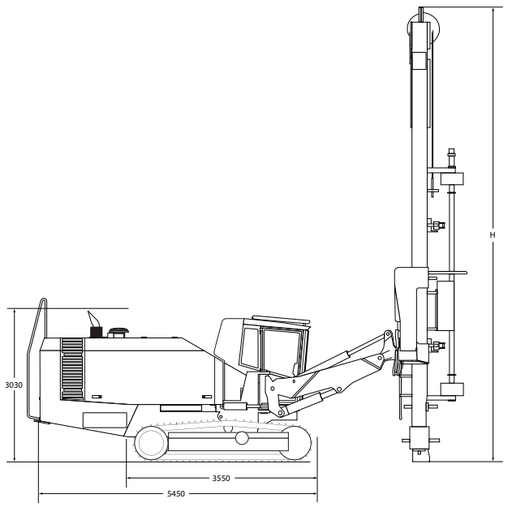

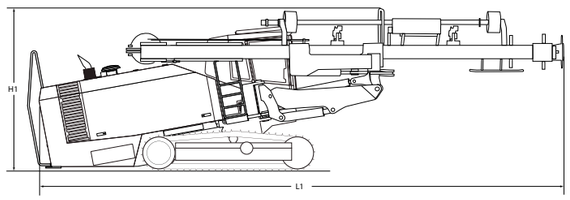

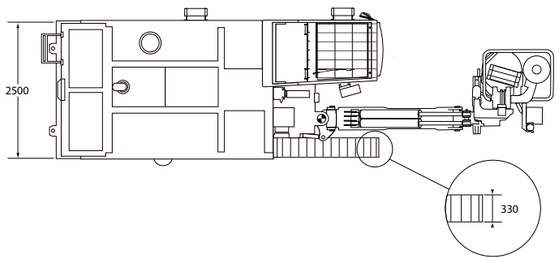

Дополнительное оборудование

Шасси
- Гидравлическая опора
- Электронасос для заправки топливом
- Переносные лампы для ремонтных работ
- Пакет для холодного климата (от +5 °C до -25 °C), в который входит предпусковой подогреватель дизельного двигателя
- Пакет для холодного климата (от -25 °C и ниже), в который входят предпусковой подогреватель дизельного двигателя и система запуска с эфиром

Безопасная кабина
- Солнцезащитные козырьки
- Радиоприемник

Система сбора пыли
- Подвижный сепаратор системы предочистки

Податчик
- Лебедка для работ по обслуживанию
- Комплект для работы с трубами 76 мм
- Комплект для работы с трубами 89 мм
- Комплект для работы с трубами 102 мм
- Комплект для работы с трубами 114 мм

Смазочное масло, система смазки и система водяного тумана
- Централизованная система смазки (CLS)
- Гидравлическое масло VG 32 для очень холодного климата
- Гидравлическое масло VG 38 для очень жаркого климата
- Биоразлагаемое гидравлическое масло VG 46
- Система водяного тумана с водяным насосом и баком на 400 л

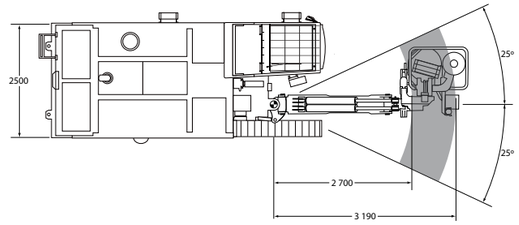

Рабочая зона по горизонтали (мм)

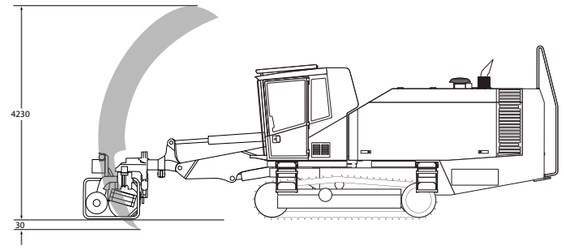

Рабочая зона при бурении подошвенных скважин

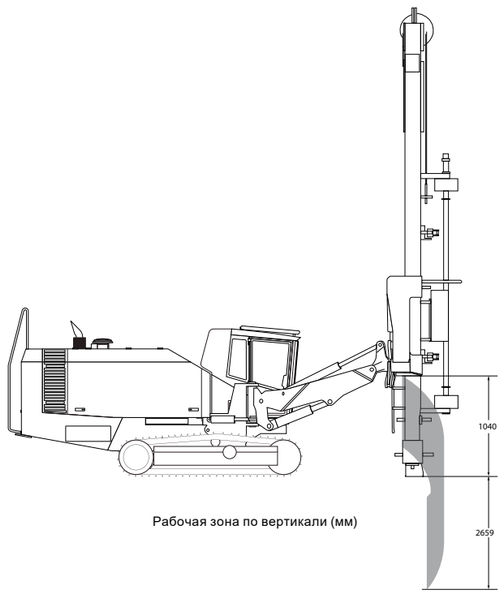

Рабочая зона по вертикали (мм)

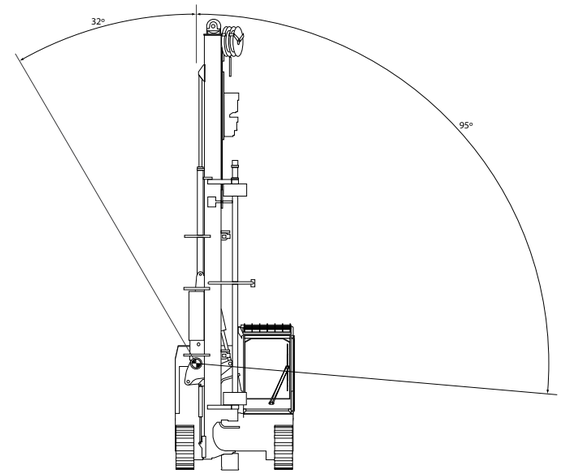

Углы наклона податчика

9868 0032 01c 2019-05 Нанкин, Китай. Официальное уведомление © Авторское право 2018, Epiroc (Nanjing) Construction and Mining Equipment Ltd., Нанкин, Китай. Все названия продуктов, представленные в данном документе, являются товарными знаками Epiroc. Запрещены любое использование и копирование текста или любой его части без специального разрешения. На некоторых иллюстрациях и фотографиях может быть показано оборудование с дополнительными принадлежностями. Гарантии на технические или другие характеристики не предоставляются. Технические характеристики и оборудование могут быть изменены без уведомления. Для получения дополнительной информации обращайтесь в свой центр обслуживания клиентов Epiroc.

Нас объединяет наша работа.
Нас вдохновляют инновации.

Нас объединяет наша работа. Нас вдохновляют инновации.
Наше призвание не дает нам останавливаться на достигнутом.
Будьте уверены в Epiroc: решения компании помогут вам сегодня,
а ее технологии сделают вас лидером завтра.

epiroc.com

Epiroc