Boyles C6/C6C

Uma plataforma de perfuração diamantada versátil, adequada para qualquer trabalho

Epiroc

Plataformas de perfuração versáteis para todas as condições

As plataformas de perfuração diamantada para superfícies Boyles C6 e C6C vêm em duas versões diferentes: a plataforma Boyles C6 montada em reboque e a plataforma Boyles C6C montada em esteiras. De tamanho médio, as plataformas de perfuração são potentes e compactas - prontas para o trabalho a ser feito. Ambos os modelos têm capacidade de perfuração de 1.211 metros (NO).

Principais benefícios

Versatilidade-Otimizada para perfurações de média profundidade, a plataforma Boyles C6/C6C possibilita a você executar qualquer tarefa de exploração.

Design robusto-Projetada para oferecer robustez e operar em ambientes hostis, a plataforma de perfuração Boyles C6 trabalha sem interrupções, minimizando assim a necessidade de manutenção.

Segurança-A plataforma foi projetada para oferecer segurança, minimizando o risco de acidentes pessoais durante a operação.

Unidade de rotação - unidade de rotação robusta com duas velocidades, que fornecem o torque essencial e as faixas de velocidade em rpm para a extração de testemunho. Ela é capaz de perfurar com eficácia ângulos de 45 a 90 graus, fazer e quebrar hastes (a partir do painel de controle) e inclui uma proteção de segurança.

Suporte da haste – abre hidraulicamente e fecha através da pressão de gás. Em caso de perda de pressão hidráulica, o suporte da haste fecha-se instantaneamente para evitar a queda da coluna de perfuração no furo.

As plataformas de perfuração com esteiras Boyles C6C vêm com um controle remoto por rádio, que permite deslocar a plataforma à distância, proporcionando um ambiente de trabalho mais seguro.

Design ergonômico e fácil de usar, que exibe os parâmetros de perfuração necessários para garantir uma perfuração produtiva. Também está incluída uma função de retenção para prolongar a vida útil da broca.

Sistema de mastro e coluna de avanço – robusto e estável, garantindo vibrações mínimas, furos retos e capacidade ideal de levantamento/sustentação. Inclui um batente de haste para facilitar o rosqueamento e um mastro dobrável para um transporte conveniente.

Unidade geradora e motor – o motor Cummins é reconhecido por sua durabilidade, alta eficiência e capacidade de minimizar o consumo de combustível nas mais exigentes operações de perfuração. O motor é compatível com o Tier III/Stage 3A.

A melhor da categoria

As comprovadas plataformas de perfuração Boyles C6/C6C perfuram em muitos locais diferentes de projeto, enfrentando as condições e os ambientes mais inóspitos. Elas oferecem versatilidade suburbana no segmento de perfuração para extração de testemunho em superfícies, para poços com profundidades de tamanho N de 1.211 metros. As características ergonômicas e de segurança da plataforma de perfuração fornecem confiança e garantia para os seus operadores.

+ capacidade de profundidade

Com uma capacidade de profundidade de perfuração de 1.211 metros de tamanho N (3.997 pés), a Boyles C6/C6C é a plataforma de perfuração diamantada para superfícies com a capacidade de perfuração mais profunda de sua categoria.

+ ergonomia e segurança

Uma plataforma de perfuração fácil de usar que dá uma sensação de conforto aos operadores durante a operação. A plataforma vem equipada com proteção ao redor das partes móveis, sensores de segurança, telas de advertência, iluminação noturna, paradas de segurança e extintores de incêndio.

+ produtividade e menores custos operacionais

As peças e componentes que compõem a plataforma de perfuração são da mais alta qualidade e padrão, projetados para durar. A plataforma de perfuração Boyles C6/C6C é sinônimo de perfuração produtiva, alto tempo de funcionamento e manutenção mínima necessária.

Uma oferta de manutenção abrangente

Até mesmo os melhores equipamentos precisam de manutenção regular para que apresentem um máximo desempenho. Uma solução de serviço da Epiroc oferece tranquilidade, maximizando a disponibilidade e o desempenho durante toda a vida útil dos seus equipamentos. Nosso foco é a segurança, produtividade e confiabilidade.

Ao combinar peças genuínas e o serviço Epiroc oferecido por nossos técnicos certificados, asseguramos a sua produtividade, onde quer que você esteja.

Especificações técnicas

Boyles C6/C6C

Guincho de cabo

O guincho de cabo possui um alto nível de controle de velocidade para garantir uma operação segura e consistente.

Unidade de rotação

A unidade de rotação pode lidar com hastes BO-PO e revestimentos BW-HW. Ela consiste em um motor hidráulico, uma caixa de engrenagens vedada, um fuso oco e um mandril hidráulico patenteado da Epiroc, bem como mandíbulas de mandril de troca rápida. A velocidade de rotação é ajustável no painel de controle.

Guincho principal

O potente guincho principal, equipado com motor hidráulico e sistema de freio duplo, garante uma coluna de avanço bem controlada. O sistema de freio duplo proporciona frenagem dinâmica e estática. Quando a operação de levantamento é interrompida, é aplicado um firme travamento automático.

Equipamentos padrão

- Mastro de tração de 6 m (20 pés) com curso de avanço de 3,5 m (11,5 pés)
- Cabeça de perfuração com capacidade PO com 2 engrenagens e mandril hidráulico, 1 conjunto de mandíbulas NO e bucha incl,
- Despejo do mastro hidráulico
- Mastro dobrável
- Grande coroa dentada com roldana
- Revestimentos contra desgaste no mastro inferior
- Proteções de segurança
- Bomba de enchimento do reservatório de óleo hidráulico
- Volume do reservatório de óleo hidráulico (300 litros)
- Volume do reservatório de diesel (200 litros)
- Controle remoto por rádio (C6C)
- Painel de controle
- Suporte de haste do tipo cartucho de gás - tamanho PO
- 4 macacos hidráulicos de nivelamento
- Pacote de reboque (C6)
- Elevação do mastro hidráulico
- Medidor de RPM
- Tacômetro
- Kit de iluminação
- Lagartas da esteira (C6C)
- Guincho de cabo

Guincho principal

	Métrico	EUA
Capacidade de cabo único, tambor exposto	80 kN	18 000 lb
Velocidade do cabo, tambor exposto	44 m/min	148 ft/min
Tamanho do cabo	27 m x 16 mm	89' x 0.63"

Suporte da haste

Abertura hidráulic, fechamento por mola a gás - hastes BO para PO/revestimento de HW	Métrico	EUA
Diâmetro máximo	210 mm	8.3"
Diâmetro de aperto das hastes de tamanho PO	114,7 mm	4.5"
Capacidade de aperto	13 000 kg	2 900 lb

Capacidade de profundidade

	Padrão		Parede fina	
	Métrico	EUA	Métrico	EUA
B	1 536 m	5 039'	1 824 m	5 945'
N	1 211 m	3 973'	1 381 m	4 530'
H	804 m	2 638'	1 100 m	3 608'
P	491 m	1 610'	770 m	2 526'

*As capacidades de profundidade de perfuração acima só servem como orientação e referem-se à perfuração vertical para baixo. A Epiroc não garante que estes resultados possam ser obtidos em todas as condições de perfuração.

Unidade de rotação

Potência	Motor hidráulico - velocidade variável/reversível
Comando final	Acionado por transmissão
Fuso (Diâmetro interno)	124 mm (4.9")
Rotação do torque máximo	7 602 Nm
Pressão máxima da coluna, para trás	1 300 rpm
Mudança de marcha	Deslocamento mecânico

Sistema da coluna de avanço e mastro

	Métrico	EUA
Deslocamento da coluna de avanço	3,5 m	11.5'
Velocidades de avanço	Alto e baixo com controle variável	
Versão Reboque, deslocamento do despejo do mastro	0,8 m	2.6'
Versão Esteira, deslocamento do despejo do mastro	0,8 m	2.6'
Empuxo	59,6 kN	13 390 lb
Tração	138 kN	31 020 lb
Ângulo de perfuração	45° – 90°	
Distância da haste	6,09 m	20'
Modo de transporte	Mastro dobrável	

Suportes da base da perfuratriz

Sistema de montagem/base	Plataforma montada em reboque com quatro rodas (215/75R17.5) e pacote de reboque
Suporte	4 pernas do macaco hidráulico para ajustar a altura da plataforma
Diâmetro do apoio	Ø220 mm
Faixa de ajuste das pernas	550 mm (21.7")
Plataforma montada sobre lagartas de esteiras	Plataforma montada sobre lagartas de esteiras
Largura da banda da esteira	300 mm (11.8")
Pressão da esteira sobre o solo	11 psi/74,5 kPa
Velocidade de deslocamento do controle por rádio (máx.)	2,6 km/h

Conjunto do mandril

Tipo	Abertura hidráulica, fechamento por mola
Diâmetro máximo	124 mm (4 ⅞")
Capacidade de retenção	178 kN

Trido

Trido 140H	Métrico	EUA
Fluxo	140 l/min	37 gal/min
Pressão	70 bar	1 015 psi

Unidade de alimentação

Fabricante	Cummins
Modo	QSB 6.7
Volume	6.7 litros, 6 cilind
Potência	Tier 3: 153 kW (205 hp)
RPM	1 800
Tipo de motor	Turbocomprimido a diesel/depois resfriado
Sistema de arrefecimento	Água de limpeza
Sistema elétrico	24V (Alternador 24 V, 95 Amp)
Nível de ruído	Tier III: 116 dB(A)

*Acima de 3.000 m, é necessário o kit High Altitude.

Guincho de cabo

Capacidade	1 500 m (4 921') de 6 mm (¼") ou 1 800 m (5 906') de 5 mm (3/16")
Tração da linha	Tambor exposto: 9,0 kN (2 023 lb), tambor cheio: 2,4 kN (540 lb)
Velocidade da linha	Tambor exposto: 138 m/min (453 ft/min), tambor cheio: 533 m/min (1749 ft/min)

Peso

	Métrico	EUA
Reboque	7 ton	14 000 lb
Esteira	9 ton	18 000 lb

Dados do fuso

Fuso	Relação	Velocidade	Torque	
			Métrico (Nm)	EUA (lbf)
1"	17,55: 1	50 – 200 rpm	7 602 – 2 993	5 606 – 2 208
2"	2,70: 1	350 – 1 300 rpm	1 194 – 470	880 – 347

Sistema hidráulico

Bomba primária	28 MPa, 242 l/min (4 060 psi, 64 gal/min)
Bomba secundária	20 MPa, 122 l/min (2 901 psi, 32 gal/min)
Bomba auxiliar	21,5 MPa, 47 l/min (3 118 psi, 12 gal/min)
Resfriamento do óleo hidráulico	Ar

Seleções de opções

- Misturador hidráulico de lama
- Kit High Altitude, para atingir a capacidade máxima da unidade de alimentação ao perfurar acima de 3.000m
- Bomba de água Trido
- Cabo de aço
- Kit de medidor de fluxo de água
- Terminal de bateria para exportação
- Opção de alta velocidade de deslocamento de 5 km/h (C6C)

Boyles C6

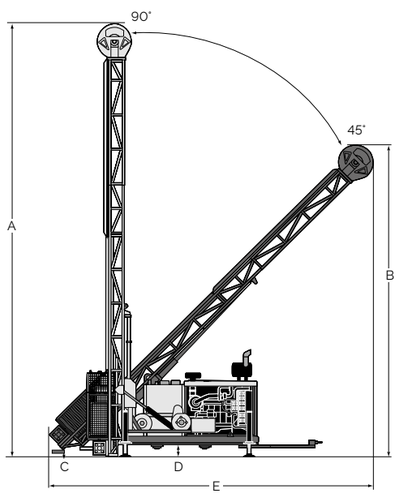

Boyles C6C

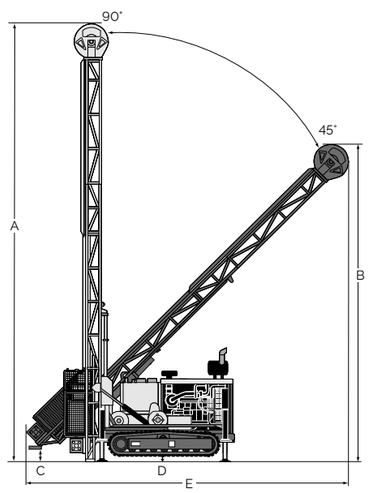

Dimensões de funcionamento

Dimensão	Boyles C6		Boyles C6C	
	Métrico	EUA	Métrico	EUA
A	10 082 mm	397"	10 082 mm	397"
B	7 294 mm	287"	7 541 mm	297"
C	9,5 mm	0.4"	256,5 mm	10.1"
D	196,5 mm	7.7"	87 mm	3.4"
E	7 486 mm	295"	7 486 mm	295"

Boyles C6

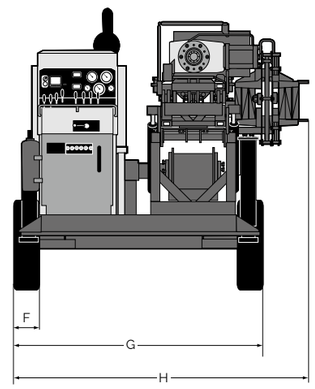

Boyles C6C

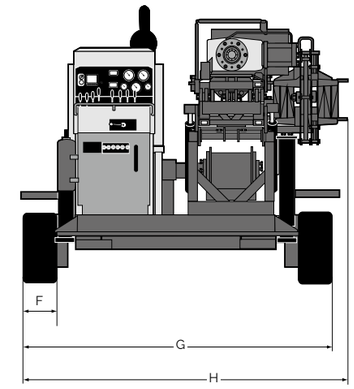

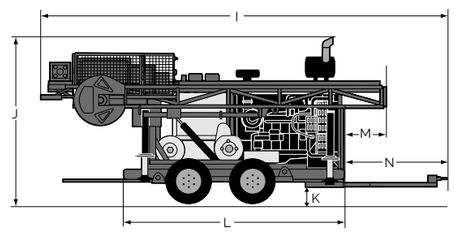

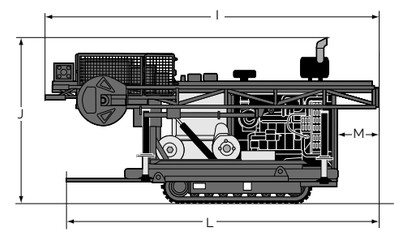

Dimensões de transporte

Dimensão	Boyles C6		Boyles C6C	
	Métrico	EUA	Métrico	EUA
F	222 mm	8.7"	321 mm	12.6"
G	2 205 mm	87"	2 634 mm	104"
H	2 602 mm	102"	2 817 mm	111"
I	6 525 mm	257"	5 302 mm	209"
J	2 625 mm	104"	2 555 mm	101"
K	379,5 mm	14.9"	-	-
L	3 400 mm	134"	4 905 mm	193"
M	705 mm	28"	705 mm	28"
N	1 927 mm	76"	-	-

9868 0037 96b 2023-03 Nanjing, China. Aviso legal © Copyright 2018 Epiroc (Nanjing) Construction and Mining Equipment Ltd., Nanjing, China. Todos os nomes de produtos nesta publicação são marcas comerciais da Epiroc. Qualquer uso ou cópia não autorizado do conteudo ou parte dele, é proibido. As ilustrações e as fotografias poderão mostrar equipamentos com opcionais extras. Não é feita nenhuma garantia relacionada a especificações ou de outra forma. Especificações e equipamentos estão sujeitos a alterações sem aviso prévio. Consulte o centro de atendimento ao cliente da Epiroc para obter informações específicas.

United in performance.
Inspired by innovation.

O desempenho nos une, a inovação nos inspira e o compromisso nos leva a seguir em frente. Conte com a Epiroc para entregar as soluções das quais precisa para ter sucesso hoje e a tecnologia para liderar o amanhã.

epiroc.com

Epiroc